SIEMENS

7867

Kompakti yleissäädin RWF55...

Yleissäädintä RWF55 käytetään ennen kaikkea lämpötilan tai paineen säätelyyn öljy- tai kaasupolttoisissa lämmöntuotantojärjestelmissä.
RWF55 voidaan kytkeä sopivalla parametroinnilla jäähdytyskäyttöön, jolloin se säätelee käänteisessä toimintasuunnassa.

RWF55 ja tämä tietolehti on tarkoitettu alkuperäisille laitevalmistajille (OEM), jotka asentavat RWF55:n omiin tuotteisiinsa!

Rakenne

Yleissäädintä RWF55 käytetään asetuksesta riippuen kompaktina kolmivaihesäätimenä ilman säätötason palautetta tai portaattomana, analogialähdöllä varustettuna säätimenä. Se voidaan muuntaa ulkoisella kytkimellä kaksivaihesäätimeksi kaksivaihepolttimen ohjausta varten. Integroitu termostaattitoiminto kytkee polttimen päälle ja pois.

Etupuolen LED-symbolit ilmaisevat seuraavia toimintatiloja:

- Polttimen aktivointi
- Ohjausimpulssit AUKI tai KIINNI polttimen ilmapellin käyttölaitteelle moduloivassa poltinohjauksessa tai vaihe 1 / vaihe 2 kaksivaiheisessa poltinohjauksessa
- Kaksivaiheinen toimintatapa
- Ohjelmoitavan koskettimen K6 asento
- Ramppitoiminnon aktivointi
- Tiedonsiirto USB:n, Modbusin tai Profibusin kautta

Digitaalinäytöt ilmaisevat painikkeiden kautta käytön aikana tehtaan asetusarvon (vihreä), tosiarvon (punainen) ja asetuksen aikana kyseisen parametrin.

Täydentävät asiakirjat

Käyttäjän käsikirja RWF55 ..... U7867
Ympäristöilmoitus RWF55 ..... E7867

Varoitukset

Seuraavia varoituksia on noudatettava henkilö-, omaisuus- ja ympäristövahinkojen välttämiseksi!

Kiellettyä on: Laitteen avaaminen, siihen kajoaminen ja muutosten teko!

- Vain pätevät alan ammattilaiset saavat tehdä laitteeseen liittyviä toimenpiteitä (asennus, pystytys, huolto jne.)
- Ennen kuin suoritat mitään töitä liitäntöjen alueella, katkaise virta kaikista jännitelähteiden navoista. Estä laitteiston tahaton uudelleenkäynnistäminen ja varmista sen olevan jännitteetön. Sammuttamaton laitteisto aiheuttaa sähköiskun vaaran
- Varmista sopivilla toimenpiteillä sähköliitäntöjen kosketussuojaus
- Johtomateriaalin valinnassa, asennuksessa ja laitteen sähköliitännöissä on noudatettava VDE 0100 -määräyksiä *koskien sellaisten vahvavirtalaitteiden asennusta, joiden nimellisjännite on alle AC 1000 V* tai asianmukaisia maakohtaisia määräyksiä
- Kytke laite kaksinapaisesti irti verkosta, jos jännitettä johtaviin osiin voi koskettaa töiden aikana
- Tarkasta jokaisen toimenpiteen (asennus, pystytys, huolto jne.) jälkeen, että johdotus on asianmukaisessa kunnossa
- Jos nämä laitteet putoavat tai saavat iskun, niitä ei saa enää ottaa käyttöön, sillä niiden turvatoiminnot saattavat olla heikentyneitä, vaikka laitteissa ei näkyisikään ulkonaisia vaurioita

Varo!
Tähän dokumenttiin pätevät muuttumattomina kaikki RWF55-käsikirjaan U7867 laaditut turvallisuusohjeet, varoitukset ja tekniset ohjeet!

Asennusohjeet

Noudata voimassa olevia maakohtaisia turvaohjeita.

Sovellettavat direktiivit:

- Pienjännitedirektiivi 2014/35/EU
- Sähkömagneettinen yhteensopivuus 2014/30/EU

Sovellettavien direktiivien määräysten mukaisuus todistetaan noudattamalla seuraavia standardeja/määräyksiä:

- Lämpöä kehittävien laitteiden lämpötilansäätimet ja lämpötilarajoittimet — DIN EN 14597
- Kotitalouteen ja vastaavaan käyttöön tarkoitetut automaattiset sähköiset ohjauslaitteet
  Osa 1: Yleiset vaatimukset — DIN EN 60730-1
- Kotitalouteen ja vastaavaan käyttöön tarkoitetut automaattiset sähköiset ohjauslaitteet
  Osa 2-9: Lämpötilansäätimien erityisvaatimukset — DIN EN 60730-2-9
- Mittaukseen, ohjaukseen, säätöön ja laboratoriokäyttöön tarkoitetut sähköiset laitteet - EMC-vaatimukset
  Osa 1: Yleiset vaatimukset — DIN EN 61326-1

Standardien kulloinkin voimassa oleva versio voidaan ottaa vaatimustenmukaisuusvakuutuksesta!

EAC-yhdenmukaisuus (Euraasia-yhdenmukaisuus)

ISO 9001:2015
ISO 14001:2015
OHSAS 18001:2007

Kiina RoHS
Vaarallisten aineiden taulukko:
http://www.siemens.com/download?A6V10883536

Huolto-ohjeita

- Säädin voidaan poistaa kotelosta huoltotarkoituksiin. Tämä voi kuitenkin aiheuttaa kotelon vaurioitumisen.
- Sähköliitäntä toteutetaan kotelon takaseinässä olevilla kiinnitysliittimillä.

Hävittämisohjeet

Laite sisältää sähköisiä ja elektronisia osia eikä sitä saa hävittää tavallisen talousjätteen mukana.
Voimassa olevia paikallisia määräyksiä on ehdottomasti noudatettava.

Tyyppikatsaus

Kompakti yleissäädin **RWF55.50A9**
Tuotenro: **BPZ:RWF55.50A9**

- Täysversio
- 3-pistelähtö
- Analogialähtö
- RS-485
- Kotelo
- Kiinnitysmateriaali ja tiiviste
- Käyttäjän käsikirja
- Yksittäispakkaus

Kompakti yleissäädin **RWF55.60A9**
Tuotenro: **BPZ:RWF55.60A9**

- Täysversio
- 3-pistelähtö
- Analogialähtö
- RS-485
- Profibus-DP
- Kotelo
- Kiinnitysmateriaali ja tiiviste
- Käyttäjän käsikirja
- Yksittäispakkaus

Pakkausvaihtoehdot (20 kpl, ilman käyttäjän käsikirjaa) **RWF55.51A9**
Tuotenro: **BPZ:RWF55.51A9**
RWF55.61A9
Tuotenro: **BPZ:RWF55.61A9**

PC-ohjelmisto **ACS411**
Tuotenro: **BPZ:ACS411**

Analogiatulo InP1 (tosiarvo)

Vastuslämpömittareille, termoelementeille tai normaalisignaaleille sisältäen toisen asteen digitaalisuodattimen (konfiguroitavissa).

Mittausaika	250 ms

Vastuslämpömittari

Tyyppi	**Mittausalue**	**Mittaustarkkuus** [a]	**Ympäristön lämpötilan vaikutus**
Pt100 DIN EN 60751	-200...+850 °C (-328...+1562 °F)	≤0,05 %	50 ppm/K
Pt1000 DIN EN 60751	-200...+850 °C (-328...+1562 °F)	≤0,05 %	50 ppm/K
LG-Ni1000	-50...+160 °C (-58...+320 °F)	≤0,05 %	50 ppm/K
0...135 Ω		≤0,05 %	50 ppm/K

[a] Tarkkuudet perustuvat mittausalueen enimmäislaajuuteen.

Johtovastus	Maks. 30 Ω johdinta kohti 3-johdinkytkennässä
Tehon tasaus	Ei tarvita 3-johdinkytkennässä. 2-johdinkytkennässä tehon tasaus suoritetaan tosiarvon korjauksella.

Termoelementit

Tyyppi	**Mittausalue**	**Mittaustarkkuus** a	**Ympäristön lämpötilan vaikutus**
Fe-CuNi **J** DIN EN 60584	-200...+1200 °C (-328...+2192 °F)	≤0,25 %	≤100 ppm/K
NiCr-Ni **K** DIN EN 60584	-200...+1372 °C (-328...+2502 °F)	≤0,25 %	≤100 ppm/K
Cu-CuNi **T** DIN EN 60584	-200...+400 °C (-328...+752 °F)	≤0,25 %	≤100 ppm/K
NiCrSi-NiSi **N** DIN EN 60584	-100...+1300 °C (-148...+2372 °F)	≤0,25 %	≤100 ppm/K
Pt-RhPt **S** DIN EN 60584	-50...+1768 °C (-58...+3214 °F)	≤0,25 %	≤100 ppm/K
Pt-RhPt **R** DIN EN 60584	-50...+1768 °C (-58...+3214 °F)	≤0,25 %	≤100 ppm/K
Pt-RhPt **B** DIN EN 60584	0...1820 °C (32...3308 °F)	≤0,25 %	≤100 ppm/K

[a] Tarkkuudet perustuvat mittausalueen enimmäislaajuuteen.

Vertailukohtalämpötila	Sisäinen

Tekniset tiedot (jatkoa)

Normaalisignaalit

Mittausalue	Mittaustarkkuus [a]	Ympäristön lämpötilan vaikutus
Jännite DC 0 - 5 V Tulovastus RE >2 MΩ	≤0,2 %	200 ppm/K
Jännite DC 0 - 10 V Tulovastus RE >2 MΩ	≤0,1 %	100 ppm/K
Jännite DC 1 - 5 V Tulovastus RE >2 MΩ	≤0,2 %	200 ppm/K
Virta 0 - 20 mA Jännitteenlasku ≤2 V	≤0,1 %	100 ppm/K
Virta 4 - 20 mA Jännitteenlasku ≤2 V	≤0,1 %	100 ppm/K

[a] Tarkkuudet perustuvat mittausalueen enimmäislaajuuteen.

Analogiatulo InP2 (ulkoinen asetusarvo, asetusarvon siirto)

Vastusmittaus 0 - 1200 Ω tai normaalisignaalit ilman linearisointia.

Mittausaika	750 ms

Vastuslämpömittari

Vastus (2-johdinkytkentä)	0 - 1200 Ω lineaari ≤0,05 % 50 ppm/K

Normaalisignaalit

Mittausalue	Mittaustarkkuus [a]	Ympäristön lämpötilan vaikutus
Jännite DC 0 - 5 V Tulovastus RE >2 MΩ	≤0,2 %	200 ppm/K
Jännite DC 0 - 10 V Tulovastus RE >2 MΩ	≤0,1 %	100 ppm/K
Jännite DC 1 - 5 V Tulovastus RE >2 MΩ	≤0,2 %	200 ppm/K
Virta 0 - 20 mA Jännitteenlasku ≤2 V	≤0,1 %	100 ppm/K
Virta 4 - 20 mA Jännitteenlasku ≤2 V	≤0,1 %	100 ppm/K

[a] Tarkkuudet perustuvat mittausalueen enimmäislaajuuteen.

Analogiatulo InP3 **(ulkolämpötila)**

Vastuslämpömittareille 2-johdinkytkennässä suodatinaikavakiolla.

Mittausaika	6 s

Vastuslämpömittari

Tyyppi	Mittausalue	Mittaustarkkuus [a]	Ympäristön lämpötilan vaikutus
Pt1000 DIN EN 60751	-200...+850 °C (-328...+1562 °F)	≤0,05 %	50 ppm/K
LG-Ni1000	-50...+160 °C (-58...+320 °F)	≤0,05 %	50 ppm/K

[a] Tarkkuudet perustuvat mittausalueen enimmäislaajuuteen.

Binääritulo D1

Potentiaalivapaa kosketin, konfiguroinnista riippuen, seuraaville toiminnoille:
- Ei toimintoa
- Asetusarvon siirto
- Asetusarvon vaihto
- Hälytystulo

Binääritulo D2

Potentiaalivapaa kosketin toimintatapojen vaihtoon:

Moduloiva poltin, kun koskettimet D2 ja DG ovat auki	LED-toimintatapa 2-vaiheinen, **ei** pala etupuolella
2-vaiheinen poltin, kun koskettimet D2 ja DG ovat kiinni	LED-toimintatapa 2-vaiheinen, **palaa** etupuolella

Mittauspiirin valvonta

Vikatilanteessa lähdöt omaksuvat määritellyt tilat (konfiguroitavissa).

Mittausarvoanturi	**Mittausalueen ylitys / mittausalueen alitus**	**Anturin oikosulku / johtimen oikosulku**	**Anturivaurio/ johtovaurio**
Vastuslämpömittari	●	●	●
Termoelementit	●	---	●
Jännite			
DC 1 - 5 V	●	●	●
DC 0 - 5 V	(●)	---	---
DC 0 - 10 V	(●)	---	---
Virta			
DC 4 - 20 mA	●	●	●
DC 0 - 20 mA	(●)	---	---

● = tunnistetaan

(●) = vain mittausalueen ylitys tunnistetaan

- = ei tunnisteta

Säätölähdöt OutP

Galvaaninen erotus syöttöjännitteeseen, analogiatuloihin ja säätölähtöihin.

Rele K1 (sulkukosketin) 1P, 1N (polttimen aktivointi)	
Kytkentäteho	Maks. 2 A, AC 240 V, cosφ >0,6
Koskettimen käyttöikä	250 000 kytkentäkertaa nimelliskuormassa
Kosketussuojapiiri	Varistori
Jännitteensyöttö mittausmuuntimelle G+, G-	DC 24 V ±10 % / maks. 30 mA, oikosulkuvarma

Releтiedot perustuvat valmistajan antamiin tietoihin.

Rele K2, KQ (toimielin AUKI)	
Kytkentäteho	Maks. 2 A, AC 240 V, cosφ >0,6
Koskettimen käyttöikä	200 000 kytkentäkertaa nimelliskuormassa
Kosketussuojapiiri	RC-yhdistelmä
Rele K3, KQ (toimielin KIINNI)	
Kytkentäteho	Maks. 2 A, AC 240 V, cosφ >0,6
Koskettimen käyttöikä	200 000 kytkentäkertaa nimelliskuormassa
Kosketussuojapiiri	RC-yhdistelmä
Rele K6 (sulkukosketin)**, 6P, 6N** (monitoimirele)	
Kytkentäteho	Maks. 2 A, AC 240 V, cosφ >0,6
Koskettimen käyttöikä	200 000 kytkentäkertaa nimelliskuormassa
Kosketussuojapiiri	Varistori

Releтiedot perustuvat valmistajan antamiin tietoihin.

Analogialähtö A+, A-	
Jännite	0 - 10 V oikosulkuvarma
Kuormitusvastus	R_{kuor} ≥500 Ω
Tarkkuus	≤0,25 %, ±50 ppm/K
Virta	0 - 20 mA / 4 - 20 mA
Kuormitusvastus (näennäisvastus)	R_{kuor} ≤500 Ω
Tarkkuus	≤0,25 %, ±50 ppm/K

Liitäntä RS-485

Siirtonopeus	4800 baudia 9600 baudia 19200 baudia 38400 baudia
Protokolla	Modbus
Laiteosoite	1 - 99

Profibus-liitäntä

Vain mallissa RWF55.6!

Säädin	Säädintyyppi	Kolmivaihesäädin ja portaaton säädin
	Säädinrakenteet	P/PI/PD/PID
	Mittausaika	250 ms
Sähkötiedot	Jännitteensyöttö (hakkuriteholähde)	AC 110 - 240 V +10/-15 % 48 - 63 Hz
	Sähköturvallisuus	DIN EN 607301:n 1 osan mukaan Ylijänniteluokka III Likaantumisaste 2
	Kotelointiluokka	SELV-virtapiirien sisäisellä erotuksella
	SELV-jännite	Maks. 30 V
	Tehonkulutus	Maks. 20 VA
	Datan varmuuskopiointi	EEPROM
	Sähköliitäntä • Johdinpoikkipinta • Taipuisa johto	Takapuolella ruuviliitinten kautta 0,25 - 1,5 mm² hienosäikeinen • pääteholkilla DIN 46228:n mukaan • nastaliittimellä DIN 46231:n mukaan • haarukkaliittimellä kierteelle M3 (mitat DIN 46237:n mukaan)
	UL-sovelluksiin	Liitinten ja/tai pääteholkkien käyttö UL486A-B:n mukaan (UL-listattu tai -hyväksytty)
	Kiristysmomentti	0,5 Nm
	Sähkömagneettinen yhteensopivuus	DIN EN 61326-1
	Häiriösäteily	Luokka B
	Häiriönkestävyys	Teollisuusvaatimus
Kotelo	Kotelotyyppi	Muovikotelo Makrolon ohjaustaulun asennukseen DIN IEC 61554:n mukaisesti (Käyttö sisätiloissa)
	Väri	Vaaleanharmaa RAL7035
	Asennussyvyys	122 mm
	Sallittu asennusasento	Mikä tahansa
	Kotelointiluokka	DIN EN 60529:n mukaan Etupuoli IP66 Takapuoli IP20
	Paino • RWF55.5 • RWF55.6	(täysin varusteltuna) Noin 329 g Noin 342 g

Ympäristöolosuhteet

Varastointi	DIN IEC 60721-3-1
Ilmasto-olosuhteet	Luokka 1K3
Mekaaniset olosuhteet	Luokka 1M2
Lämpötila-alue	-40...+70 °C
Kosteus	<95 % s.k.
Kuljetus	DIN IEC 60721-3-2
Ilmasto-olosuhteet	Luokka 2K2
Mekaaniset olosuhteet	Luokka 2M2
Lämpötila-alue	-40...+70 °C
Kosteus	<95 % s.k.
Käyttö	DIN IEC 60721-3-3
Ilmasto-olosuhteet	Luokka 3K3
Mekaaniset olosuhteet	Luokka 3M3
Lämpötila-alue	-20...+50 °C
Kosteus	<95 % s.k.
Asennuskorkeus	Maks. 2000 m normaalinollan yläpuolella

Huomio!
Tuote ei saa altistua kondensoitumiselle, jäätymiselle eikä vedelle!

Segmenttinäyttö

Merkkikorkeus	
• Ylänäyttö	10 mm
• Alanäyttö	7 mm
Väri	
• Ylänäyttö	Punainen
• Alanäyttö	Vihreä
Paikat	4 (sisältäen 0, 1 tai 2 desimaalipaikkaa, konfiguroitavissa)
Näyttöalue	-1999 - 9999

Toiminta

RWF55 kattaa seuraavat toiminnot:

- **Digitaalinen PID-säädin**, kolmipistelähdöllä ja lasketun säätötason analogialähdöllä
- Säädin voidaan kytkeä 2-vaiheisen polttimen ohjaukseen 2-vaihesäätimessä
- Automaattinen **termostaattitoiminto (ja/tai painevahtitoiminto)** pienkuormakäytössä
- Ohjausanturi sääolosuhteista riippuvaiseen asetusarvon ohjaukseen
- **Minimirajoitin ja maksimirajoitin** kattilalämpötilalle tai kattilapaineelle
- Lämpötilansäädin DIN EN 14597:n mukainen
- Potentiaalivapaa, konfiguroitava kosketin
- Käsinkäyttötila
- Automaattinen säätötoiminto
- Parametrointi ja visualisointi USB-liitännän ja PC-ohjelmiston ACS411 kautta
- Tiedonsiirto Modbus-sarjaliitännän tai valinnaisen Profibus-liitännän kautta
- Ramppitoiminnot (kylmäkäynnistys/lämpöshokkisuoja)
- Lämmitys/jäähdytys

Lohkorakenne

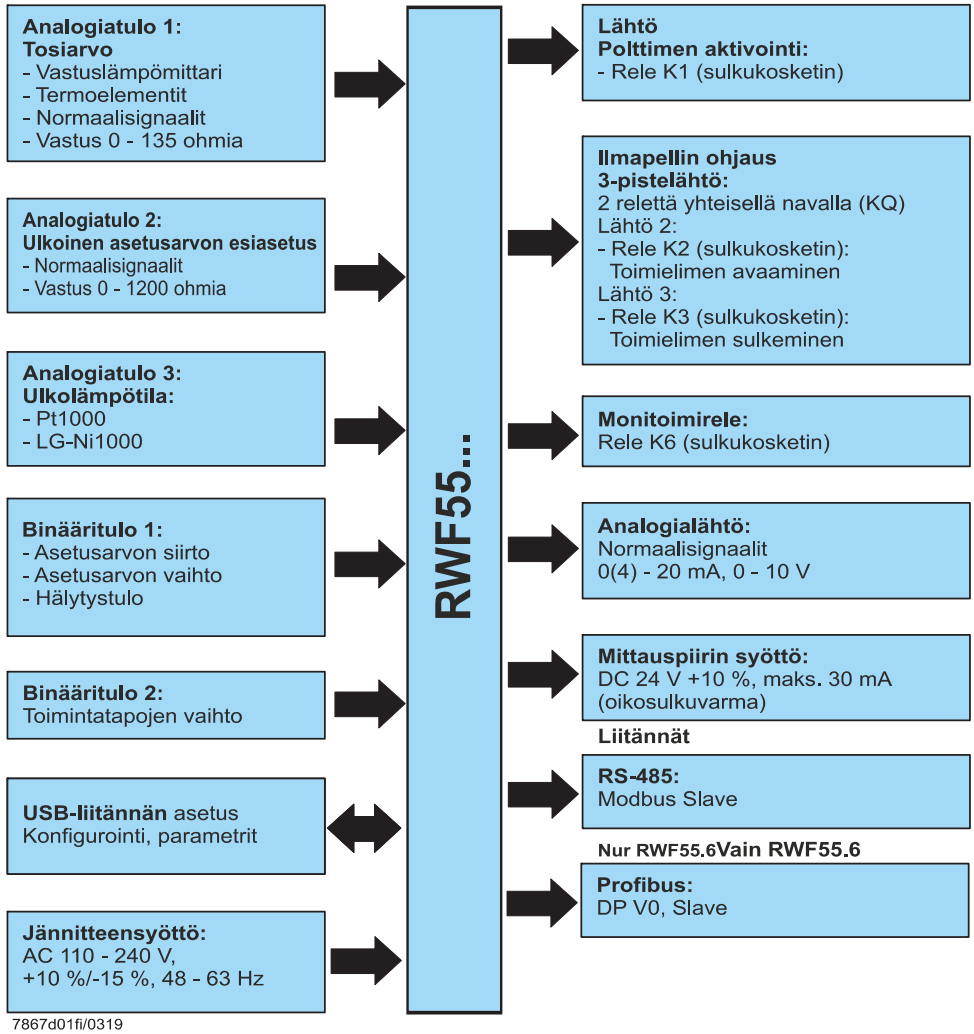

Säätimen toiminta poltinohjauksessa

Pienkuormakäyttö	Pienkuormakäyttö tarkoittaa, että kattilasta otetaan vähäinen määrä energiaa. 2-vaihesäädin säätää releellä K1 polttimen aktivointi säädettyä asetusarvoa kytkemällä polttimen päälle ja pois päältä kuten termostaatin. Säädettävissä oleva kytkentäero takaa, että polttimen käynnistystiheys voidaan valita materiaalia säästävästi.
Nimelliskuormakäyttö	Nimelliskuormakäyttö tarkoittaa, että kattilasta otetaan suuri määrä energiaa, jolloin poltin on jatkuvasti päällekytkettynä. RWF55 säätää tarvittavaa tehoa 3-pistelähdön ja/tai analogialähdön avulla.
Binääritulo 1 (toimintatavan vaihto)	RWF55 voidaan kytkeä potentiaalivapaalla koskettimella toimintatavasta *moduloiva* toimintatapaan *2-vaiheinen*.
Binääritulo 2 (asetusarvon siirto tai asetusarvon vaihto)	Konfiguraatiossa *Asetusarvon siirto* nykyistä asetusarvoa siirretään asetetun summan verran. Konfiguraatiolla *Asetusarvon vaihto* vaihdetaan kahden RWF55:een säädetyn asetusarvon välillä. Jos analogiatulolle 2 on konfiguroitu *Ulkoinen asetusarvo*, vaihto tapahtuu RWF55:een säädetyn ja ulkoisen asetusarvon välillä.
Monitoimirele	Potentiaalivapaaseen koskettimeen K6 voidaan kohdentaa eri toimintoja. Esimerkki: Raja-arvon valvonta
Käyttö	RWF55:ttä ohjataan ja se ohjelmoidaan laitteen etupuolella olevalla neljällä painikkeella. 7-lohkonäytöt ilmaisevat käytön ja ohjelmoinnin aikana parametriarvon ja parametrinimen.
Sääolosuhteista riippuvainen asetusarvon ohjaus	RWF55 voidaan konfiguroida niin, että sääolosuhteista riippuvainen asetusarvon ohjaus aktivoituu liitettäessä sääanturi LG-Ni1000 tai Pt1000.

Huomio!
Jokainen RWF55 täytyy johdottaa erikseen sääanturiin (ei rinnakkaiskytkentää).

Säätimen toiminta poltinohjauksessa (jatkoa)

Analogiatulo 1

Malliin RWF55 voidaan liittää seuraavia antureita tosiarvon mittausta varten.

		Mittausalue
Vastuslämpömittari	Pt100 DIN EN 60751	-200...+850 °C (-328...+1562 °F)
Kulloinkin 2-johdintekniikassa	Pt1000 DIN EN 60751	-200...+850 °C (-328...+1562 °F)
tai 3-johdintekniikassa	LG-Ni1000	-50...+160 °C (-58...+320 °F)
	0 - 135 Ω	
Termoelementit	Fe-CuNi **J** DIN EN 60584	-200...+1200 °C (-328...+2192 °F)
	NiCr-Ni **K** DIN EN 60584	-200...+1372 °C (-328...+2502 °F)
	Cu-CuNi **T** DIN EN 60584	-200...+400 °C (-328...+752 °F)
	NiCrSi-NiSi **N** DIN EN 60584	-100...+1300 °C (-148...+2372 °F)
	Pt-RhPt **S** DIN EN 60584	-50...+1768 °C (-58...+3214 °F)
	Pt-RhPt **R** DIN EN 60584	-50...+1768 °C (-58...+3214 °F)
	Pt-RhPt **B** DIN EN 60584	0...1820 °C (32...3308 °F)
Linearisoidut normaalisignaalit	DC 0 - 5 V	≤0,2 %
	DC 0 - 10 V	≤0,1 %
	DC 1 - 5 V	≤0,2 %
	0 - 20 mA	≤0,1 %
	4 - 20 mA	≤0,1 %

Käytettävissä on jännitteensyöttö DC 24 V ±10 % / maks. 30 mA mittausmuuntimen syöttöön.

Analogiatulo 2 (asetusarvon siirto tai ulkoinen asetusarvo)

Säätimen asetusarvoon voidaan vaikuttaa analogialähtöön 2 lähetettävällä signaalilla. Vaikutus on skaalattavissa.

Vaihtoehtoisesti tuloa voidaan käyttää toimilaiteasennon takaisinkytkentänä ja tämä asennon takaisinkytkentä luetaan RS-485-liitännän kautta.

Malliin RWF55 voidaan liittää seuraavia antureita analogiatulon 2 mittausta varten.

		Mittausalue
Vastuslämpömittari	0 - 1200 kΩ lineaari	
2-johdintekniikalla		
Linearisoidut normaalisignaalit	DC 0 - 5 V	≤0,2 %
	DC 0 - 10 V	≤0,1 %
	DC 1 - 5 V	≤0,2 %
	0 - 20 mA	≤0,1 %
	4 - 20 mA	≤0,1 %

Analogiatulo 3 (ulkolämpötila)

Malliin RWF55 voidaan liittää seuraavia antureita ulkolämpötilan mittausta varten.

		Mittausalue
Vastuslämpömittari	Pt1000 DIN EN 60751	-200...+850 °C (-328...+1562 °F)
2-johdintekniikalla	LG-Ni1000	-50...+160 °C (-58...+320 °F)

Liitäntäkaavio

RWF55

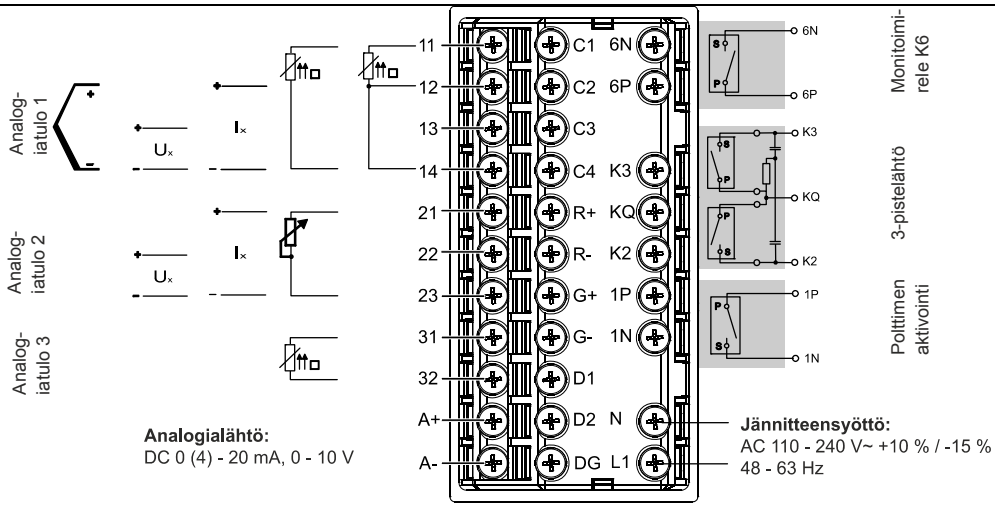

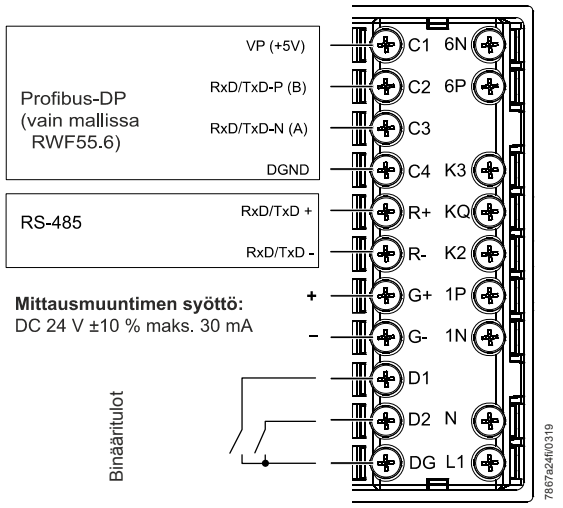

Selitykset

	Nämä komponentit ovat mallissa RWF55
1N	Rele K1: Sulkukosketin
1P	Rele K1: Napa
6N	Rele K6: Sulkukosketin
6P	Rele K6: Napa
DGND	Maataso
Ix	Virtatulo
K2	Rele: Toimielin AUKI
K3	Rele: Toimielin KIINNI
KQ	Yhteinen napa
P	Napa
RxD/TxD-P (B)	Vastaanottodata/lähetysdata – plus, B-johdin
RxD/TxD-N (A)	Vastaanottodata/lähetysdata – N, A-johdin
RxD/TxD +	Vastaanottodata/lähetysdata – plus
RxD/TxD -	Vastaanottodata/lähetysdata – miinus
S	Sulkukosketin
Ux	Jännitetulo
VP (+5V)	Syöttöjännite – plus

Mittapiirrokset

Mitat mm

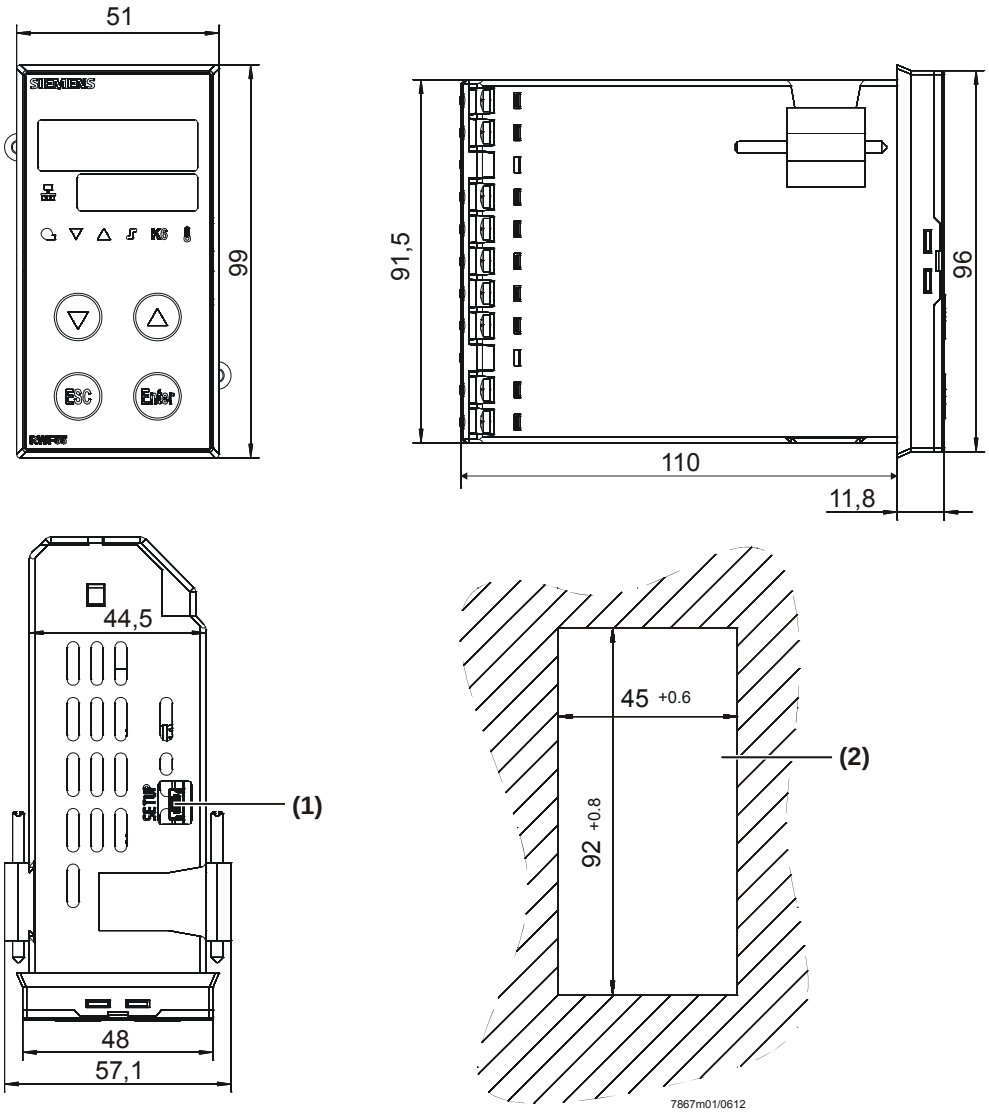

© 2019 Siemens AG Building Technologies, Berliner Ring 23, D-76437 Rastatt
Oikeudet muutoksiin pidätetään!